TK2H tipus ipari melegvizkazán

TK2H tipus ipari melegvizü kazán gáz és olaj tüzelésre készült. Háromhuzamos konstrukcó magas (93%ig) hőtásfokot bisztositja. Acélkeret lyukakkal egyszerüsiti a targonca kezelést. Maximális munkaknyomás 4 bar és a maximális viz hőmérséklet 110/90 ^{O}C. Kazán rendelkezik alacsony ellenállassal a füstgáz és viz oldalon. Optimális hőszigeteléssel ellátott kazán minimálisra csökkenti a kazán hővesztegségét. Könnyű használat és karbantartás az intelligens terevezésnek köszönhető.

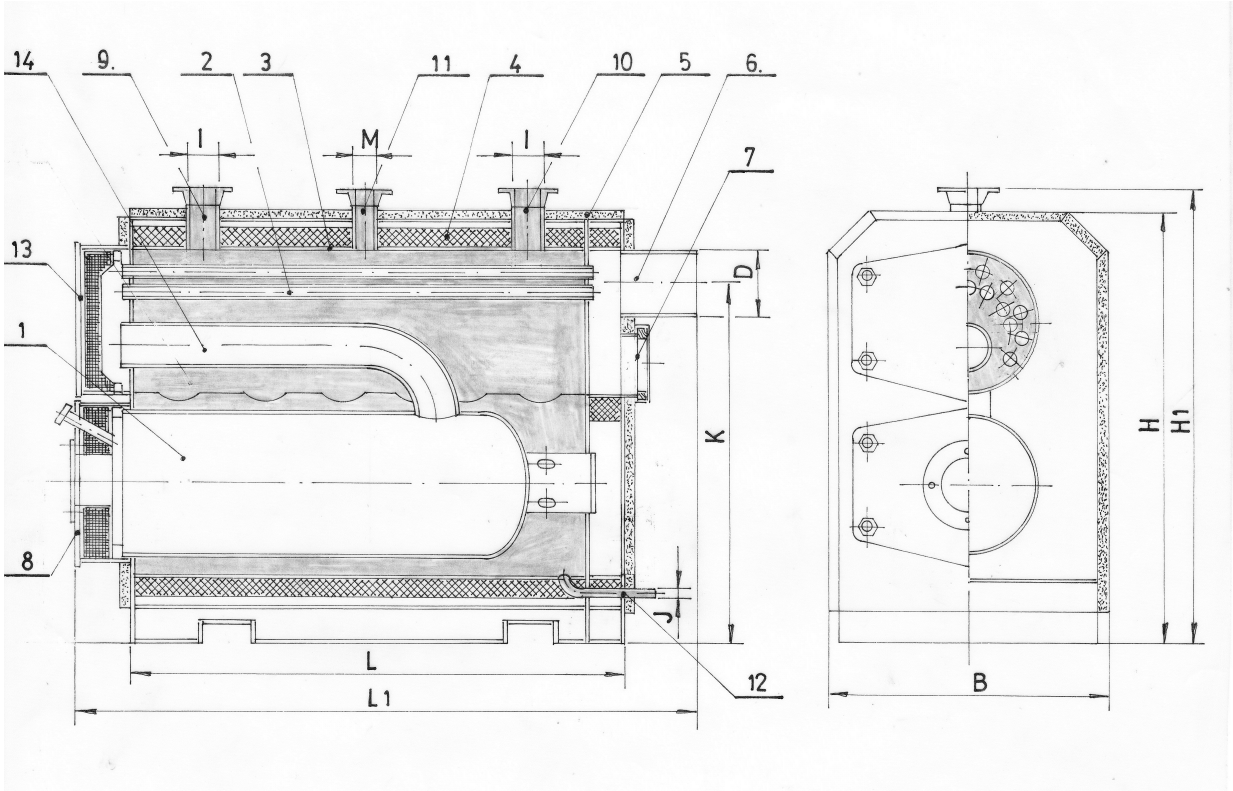

1.Égő cső
2.Füstgáz cső
3. Külső vizköpeny
4. Szigetelés
5. Burkolat
6. Kémény csatlakozás
7.Tiszitó nyilás
8. Alsó kazán ajtó
9. Elmenő csatlakozás
10.Viszamenő csatalkozás
11.Bisztonsági szelep
12.Töltés és ürités
13. Felső kazán ajtó
14. Visszamenő cső

Kazán tipus	Teljsitmény	Viztartalom	B	H	H1	L	L1	K	D	I	M	J	Tömeg
	kW	l	mm							DN		col	kg
TK2H 100	100	370	725	1200	1290	1250	1670	980	200	80	40	1	665
TK2H 130	130	405	750	1250	1340	1300	1720	1080	200	80	50	1	740
TK2H 160	160	455	770	1315	1405	1420	1840	1070	250	100	50	1	810
TK2H 200	200	480	770	1400	1490	1420	1840	1155	250	100	50	1	860
TK2H 250	250	525	815	1480	1570	1470	1890	1230	250	100	50	1	920
TK2H 300	300	570	890	1605	1695	1740	2160	1330	300	100	50	1	1080
TK2H 350	350	615	920	1655	1745	1740	2160	1380	300	100	50	1	1290
TK2H 400	400	660	960	1720	1810	1740	2160	1465	300	100	50	1	1470
TK2H 500	500	730	1060	1720	1810	1840	2260	1515	300	150	65	1	1600
TK2H 600	600	810	1335	1530	1620	1910	2330	1250	350	150	65	1	1810
TK2H 800	800	1110	1435	1630	1720	2170	2590	1350	350	150	65	1	2020
TK2H 1000	1000	1520	1435	1630	1720	2670	3090	1350	350	150	65	1	2430
TK2H 1200	1200	1770	1655	1830	1920	2670	3090	1550	350	150	65	1	2710